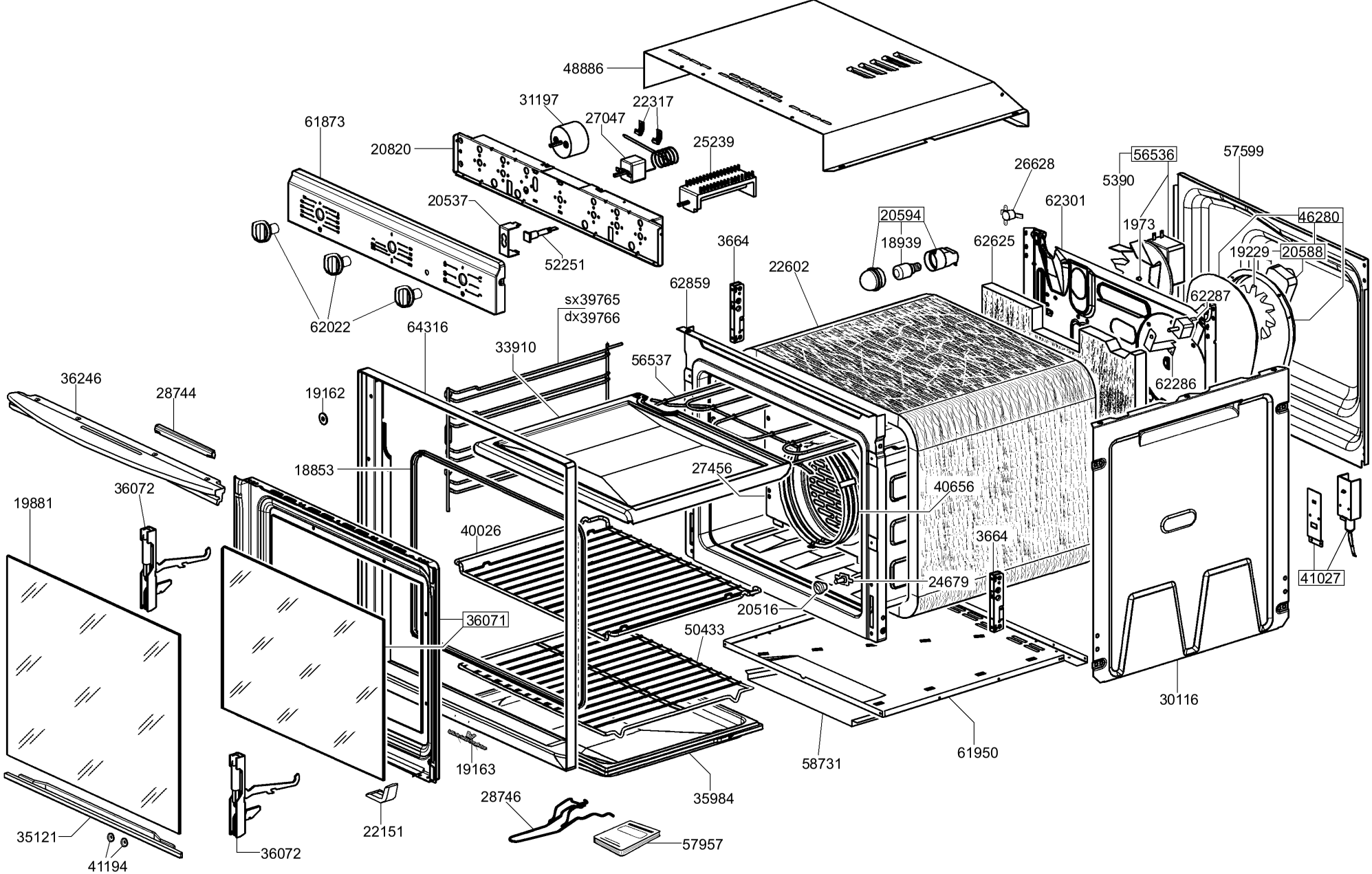
48886
31197
22317
27047
61873
20820
25239
20537
52251
62022
64316
sx39765
dx39766
33910
56537
62859
3664
22602
20594
18939
62625
26628
62301
56536
5390
1973
57599
46280
19229
20588
62287
62286
36246
28744
19162
18853
27456
40656
36072
19881
40026
3664
24679
20516
36071
50433
41027
30116
61950
58731
19163
35984
28746
22151
57957
35121
41194
36072